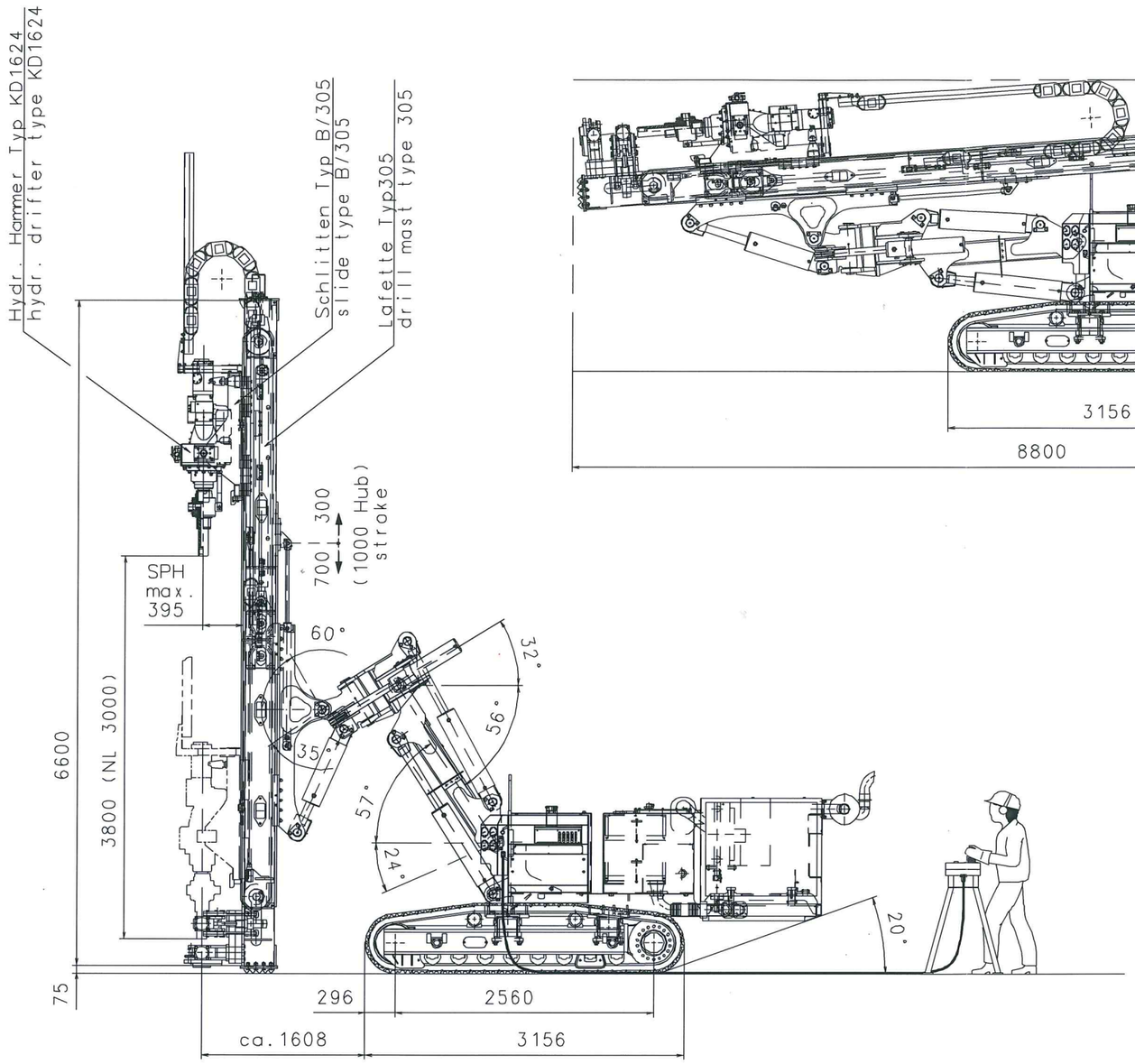

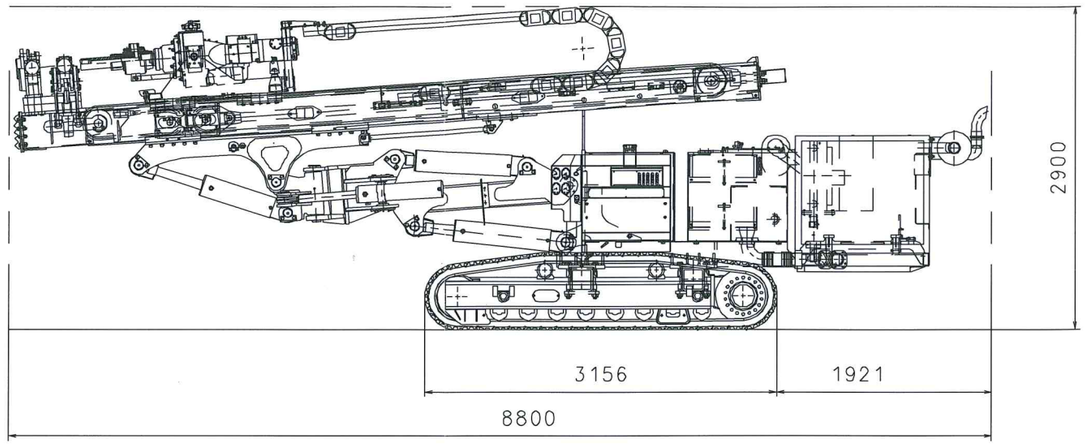

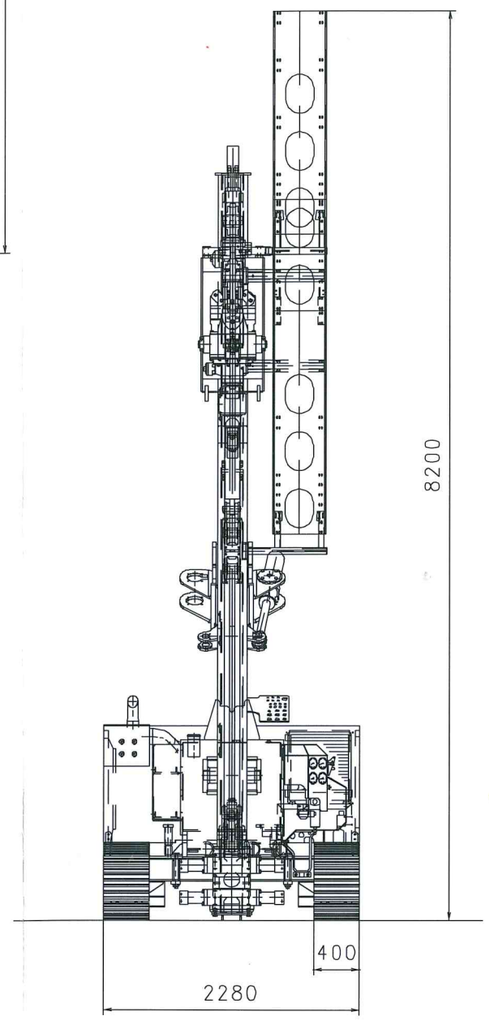

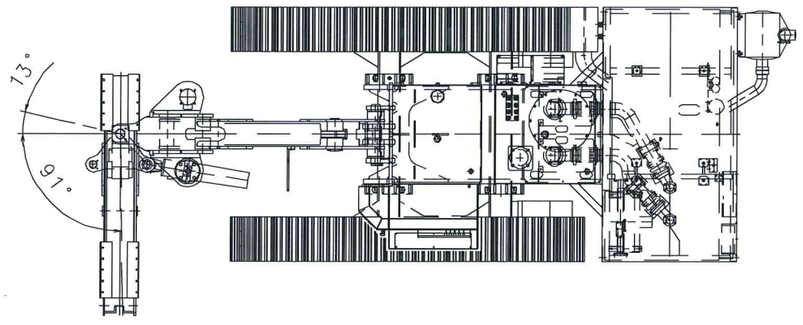

Transportmaße (transport dimensions)

Höhe (height) 2900mm

Breite (width) 2280mm

Länge (length) ca.8800mm

Gewicht (weight) ca.13,3 t

2010	Datum	Name	KLEMM Bohrtechnik	Z-Nr.:	A505680-0
Gez.	23.08	BM		SAP:	-
Gepr.					
Norm					
Maßstab 1:18			MaBzeichnung KR909-1		
Änderung	Datum	Name			

Schutzvermerk nach DIN 1/D 5010 Geschützt ©Copyright KLEMM 2010